1 Heizkreis

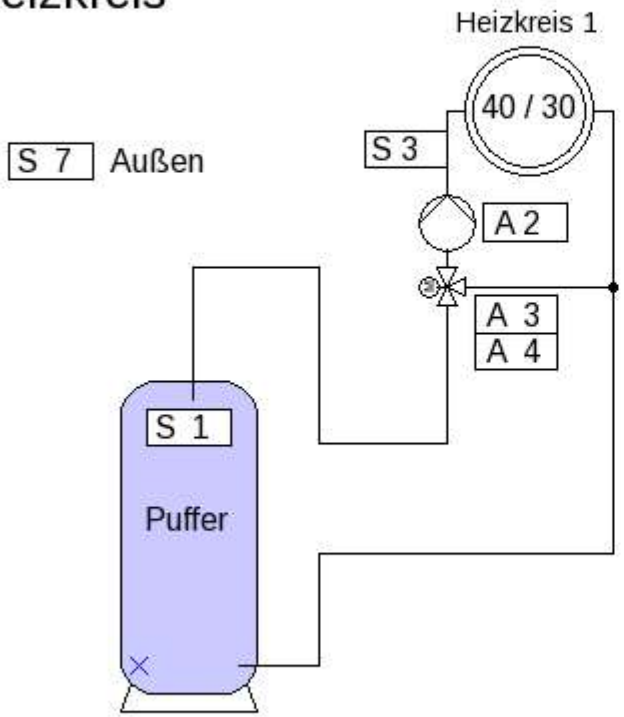

Sensoren
S 1 - Puffer oben
S 2 - frei
S 3 - VL Heizkreis 1
S 4 - frei
S 5 - frei
S 6 - frei
S 7 - Außentemperatur
S 8 - frei
S 9 - frei
S 10 - frei
S 11 - frei

Ausgänge
A 1 - frei
A 2 - Pumpe HK 1
A 3/4 - Mischer HK 1
A 5 - frei
A 6 - frei
A 7 - frei
A 8/9 - frei
A 10/11 - frei