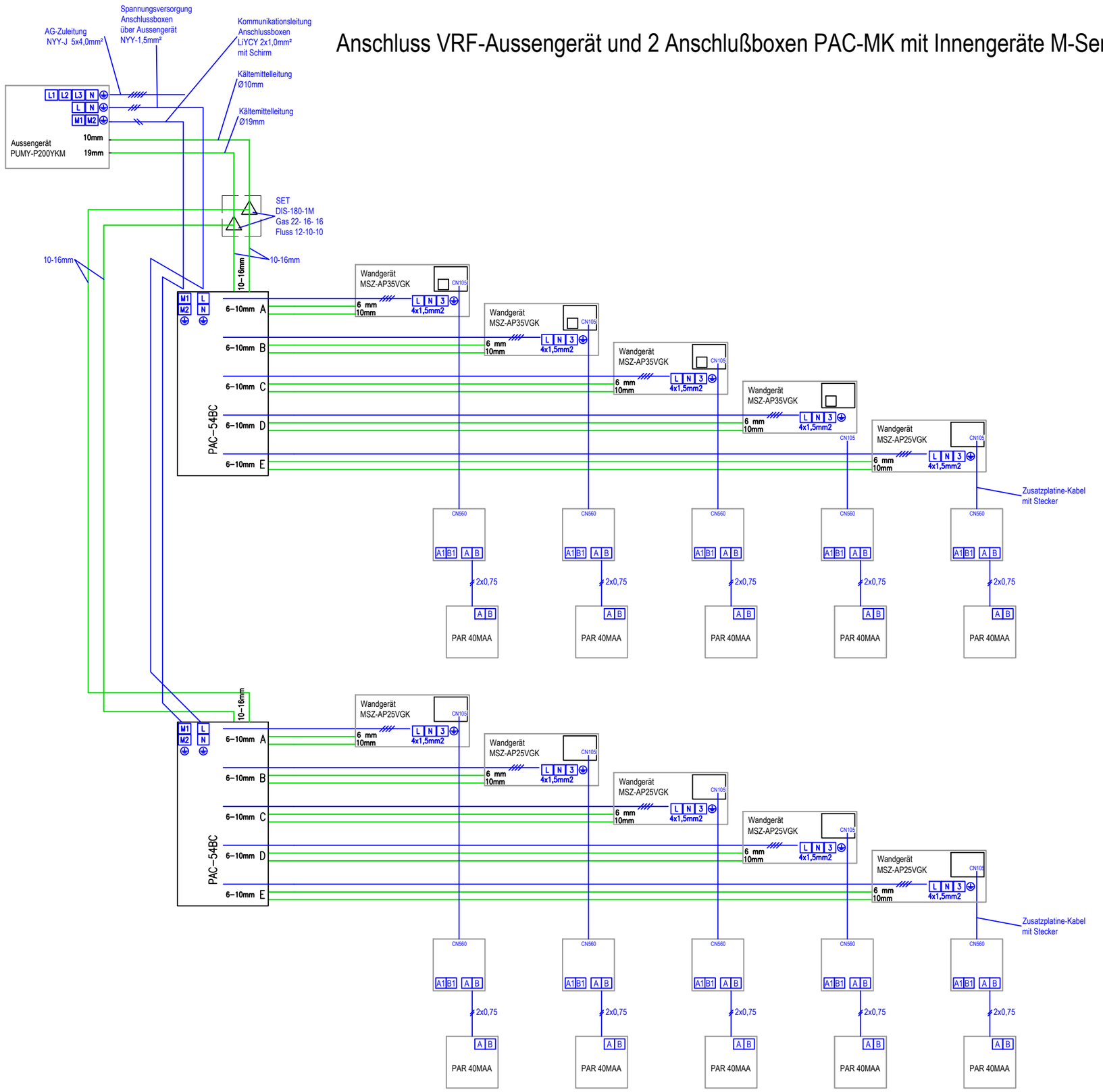Anschluss VRF-Aussengerät und 2 Anschlußboxen PAC-MK mit Innengeräte M-Serie