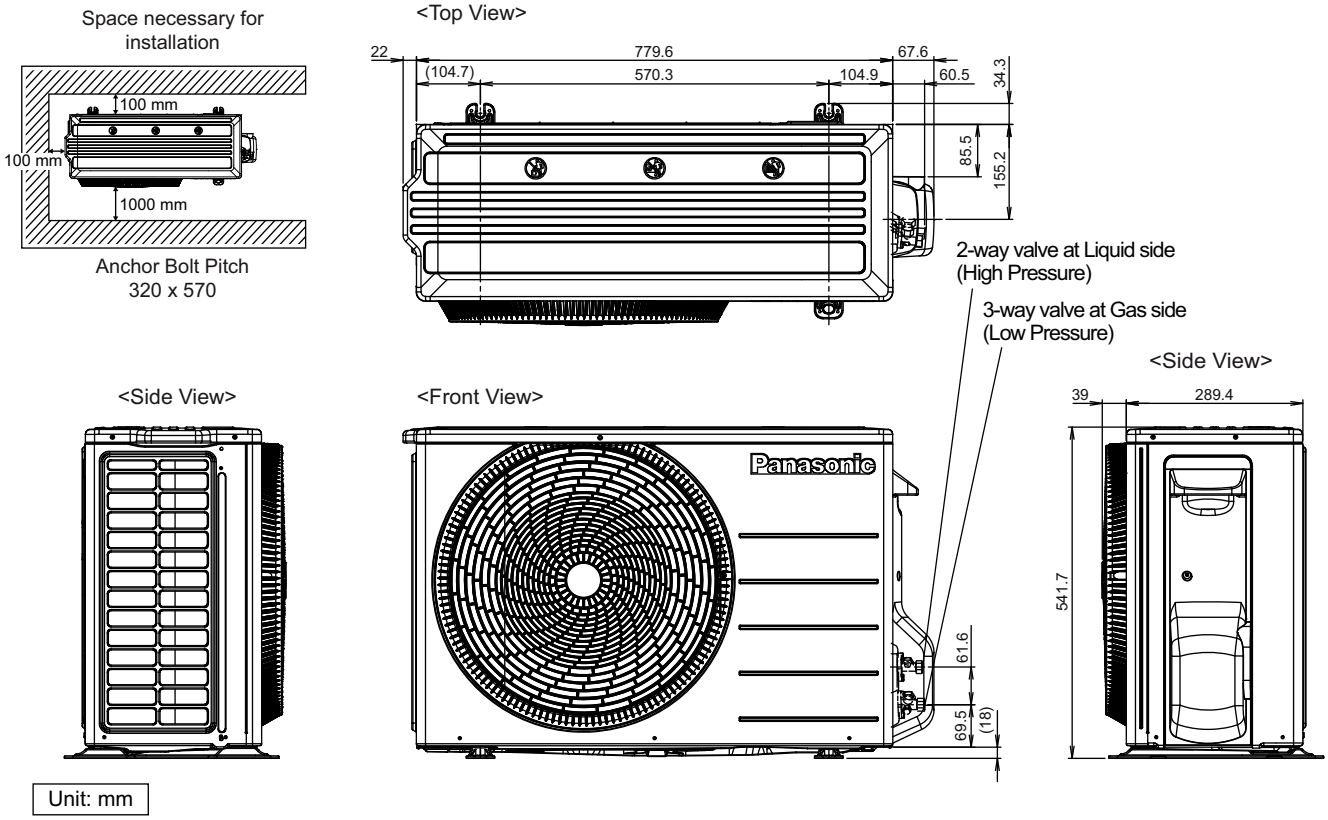Abmessungen CU-TZ35/42ZKE